# 図面目録

令和８年度（本郷第１地区）　農業集落排水管路施設災害復旧工事（震災関係）その１

| 図面番号 | 表　　題 | 枚数 |
|---|---|---|
| | | |
| 1～2 | 平面図 | 2 |
| 3～8 | 縦断図 | 6 |
| 9 | 標準断面図 | 1 |
| | | |
| | | |
| | | |
| | | |
| | | |
| | | |
| | | |
| | | |
| | | |
| | | |
| | | |
| | | |
| | | |
| | | |
| 計 | | 9 |

# 農業集落排水事業本郷第1地区平面図




本工事対象

| 凡　例 | |
|---|---|
| | 管路復旧工 |
| ○ | マンホール復旧工 |
| ■ | 取付管工 |
| ◄ | 影響緩手工 |

| | |
|---|---|
| 令和 8 年度 | 2040-6903 |
| 工 事 名 | 令和８年度(本郷第１地区)農業集落排水管路施設災害復旧工事(震災関係)その１ |
| 地 区 名 | 本郷第１地区（１工区） |
| 箇 所 | 輪島市 門前町定広 地内 |
| 図 名 | 平 面 図 （１／２） |
| 縮 尺 | １：５００ |
| 図面番号 | １ ／ ９ 枚の内 |
| 輪 島 市 | |

# 農業集落排水事業本郷第1地区平面図




1 | 3
2 | 4

凡 例

| | |
|---|---|
| K | 台所 |
| B | 風呂場 |
| W | 便所 |
| ○量 | 量水器 |
| ○w | 外水道 |
| ○止 | 止水弁 |
| ○CM | カーブミラー |
| | 街灯 |
| ○F | 消火栓 |
| | 家屋 |
| | ブロック塀 |
| | 板塀 |
| | 垣構 |
| | 生垣 |
| | 園庭 |
| | 墓地 |
| | 被覆 |
| | 植生界 |
| | 耕地界 |
| | 水田 |
| | 畑地 |
| | 広葉樹 |
| | 針葉樹 |
| | 荒地 |

本工事対象

| 凡 例 | |
|---|---|
| ━ | 管路復旧工 |
| ○ | マンホール復旧工 |
| ■ | 取付管工 |
| ◀ | 影響継手工 |

| | |
|---|---|
| 令和 8 年度 | 2040-6903 |
| 工事名 | 令和８年度(本郷第１地区)農業集落排水管路施設災害復旧工事(震災関係)その１ |
| 地区名 | 本郷第１地区（１工区） |
| 箇所 | 輪島市 門前町定広 地内 |
| 図名 | 平面図（１/２） |
| 縮尺 | 1：500 |
| 図面番号 | 2 / 9 枚の内 |
| 輪 島 市 | |




土被りは参考値とする。

| | |
|---|---|
| 令和 8 年度 | 2040-6903 |
| 工事名 | 令和８年度(本郷第１地区)農業集落排水管路施設災害復旧工事(震災関係)その１ |
| 地区名 | 本郷第１地区（１工区） |
| 箇所 | 輪島市 門前町定広 地内 |
| 図名 | 縦断図（1/6） |
| 縮尺 | 1：500 |
| 図面番号 | 3 / 9 枚の内 |
| 輪島市 | |

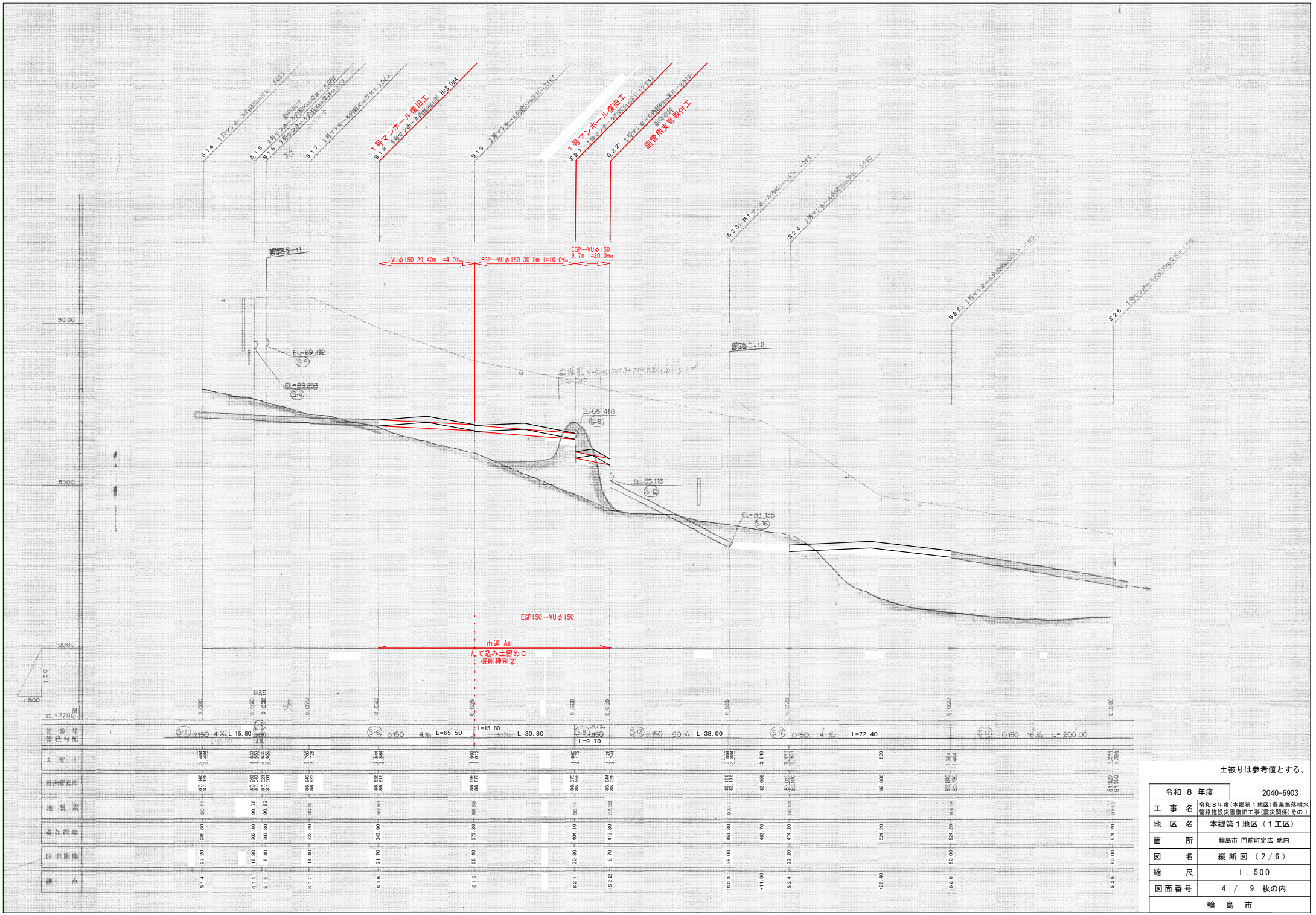


土被りは参考値とする。

| | |
|---|---|
| 令和 8 年度 | 2040-6903 |
| 工事名 | 令和８年度(本郷第１地区)農業集落排水管路施設災害復旧工事(震災関係)その１ |
| 地区名 | 本郷第１地区（１工区） |
| 箇所 | 輪島市 門前町定広 地内 |
| 図名 | 縦 断 図 （２／６） |
| 縮尺 | 1：500 |
| 図面番号 | 4 ／ 9 枚の内 |
| 輪 島 市 | |




土被りは参考値とする。

| | |
|---|---|
| 令和 8 年度 | 2040-6903 |
| 工事名 | 令和８年度(本郷第１地区)農業集落排水管路施設災害復旧工事(震災関係)その１ |
| 地区名 | 本郷第１地区（１工区） |
| 箇所 | 輪島市 門前町定広 地内 |
| 図名 | 縦断図（3/6） |
| 縮尺 | 1：500 |
| 図面番号 | 5 / 9 枚の内 |
| 輪島市 | |

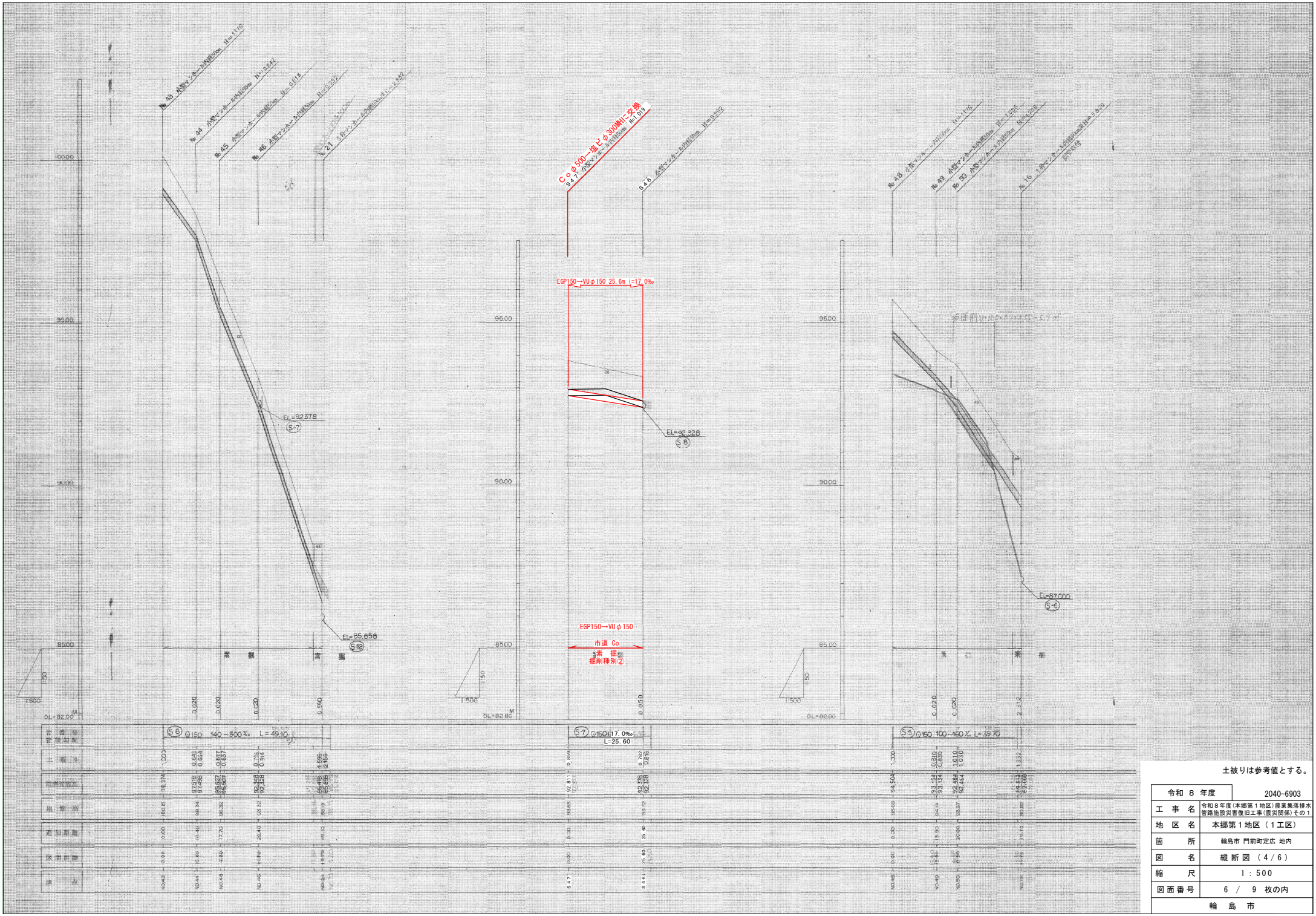


土被りは参考値とする。

| | |
|---|---|
| 令和 8 年度 | 2040-6903 |
| 工事名 | 令和８年度(本郷第１地区)農業集落排水管路施設災害復旧工事(震災関係)その１ |
| 地区名 | 本郷第１地区（１工区） |
| 箇所 | 輪島市 門前町定広 地内 |
| 図名 | 縦 断 図 （４／６） |
| 縮尺 | １：５００ |
| 図面番号 | ６ ／ ９ 枚の内 |
| 輪 島 市 | |

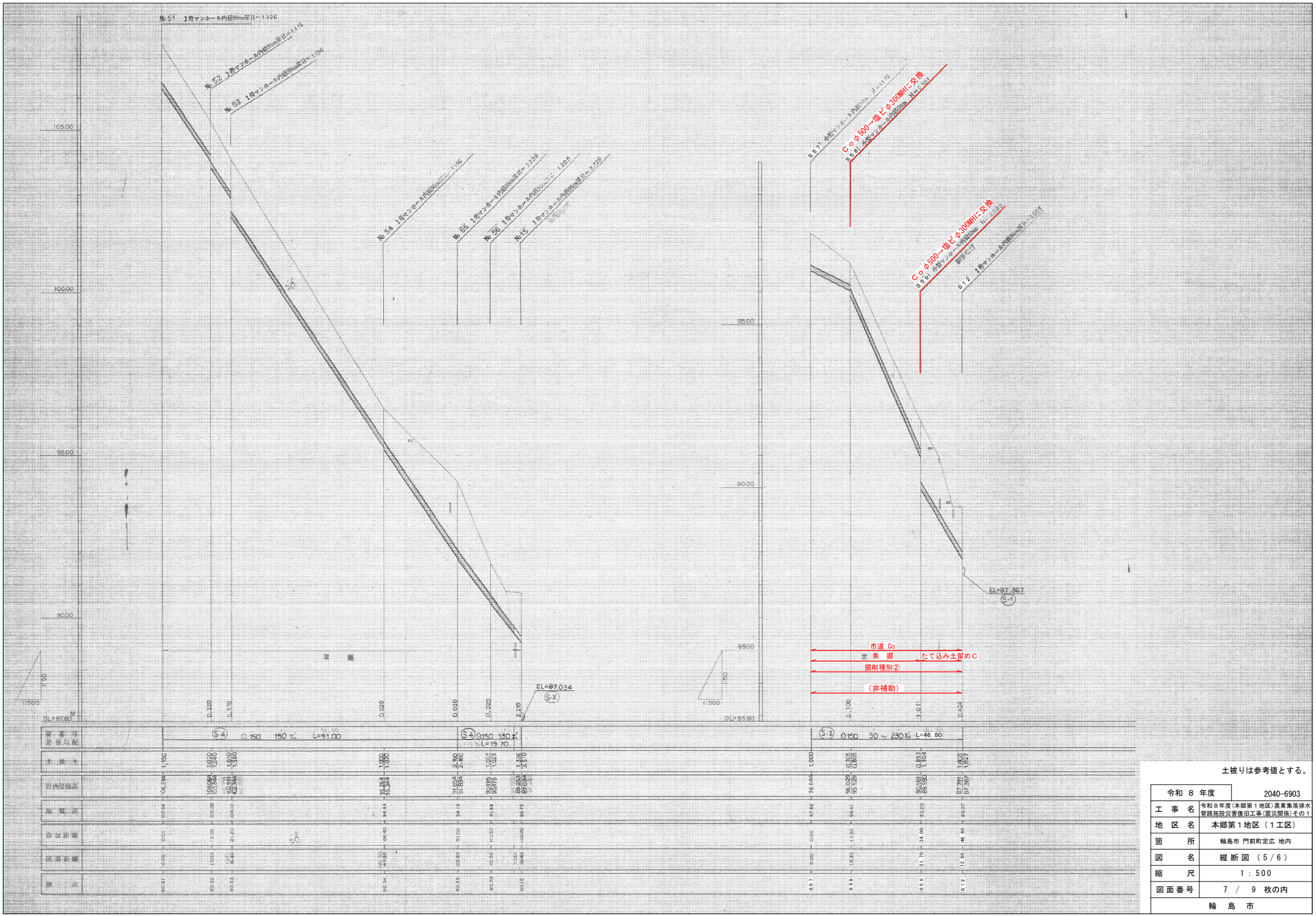


土被りは参考値とする。

| | |
|---|---|
| 令和 8 年度 | 2040-6903 |
| 工事名 | 令和８年度(本郷第１地区)農業集落排水管路施設災害復旧工事(震災関係)その１ |
| 地区名 | 本郷第１地区（１工区） |
| 箇所 | 輪島市 門前町定広 地内 |
| 図名 | 縦断図 （５/６） |
| 縮尺 | 1：500 |
| 図面番号 | 7 / 9 枚の内 |
| 輪島市 | |




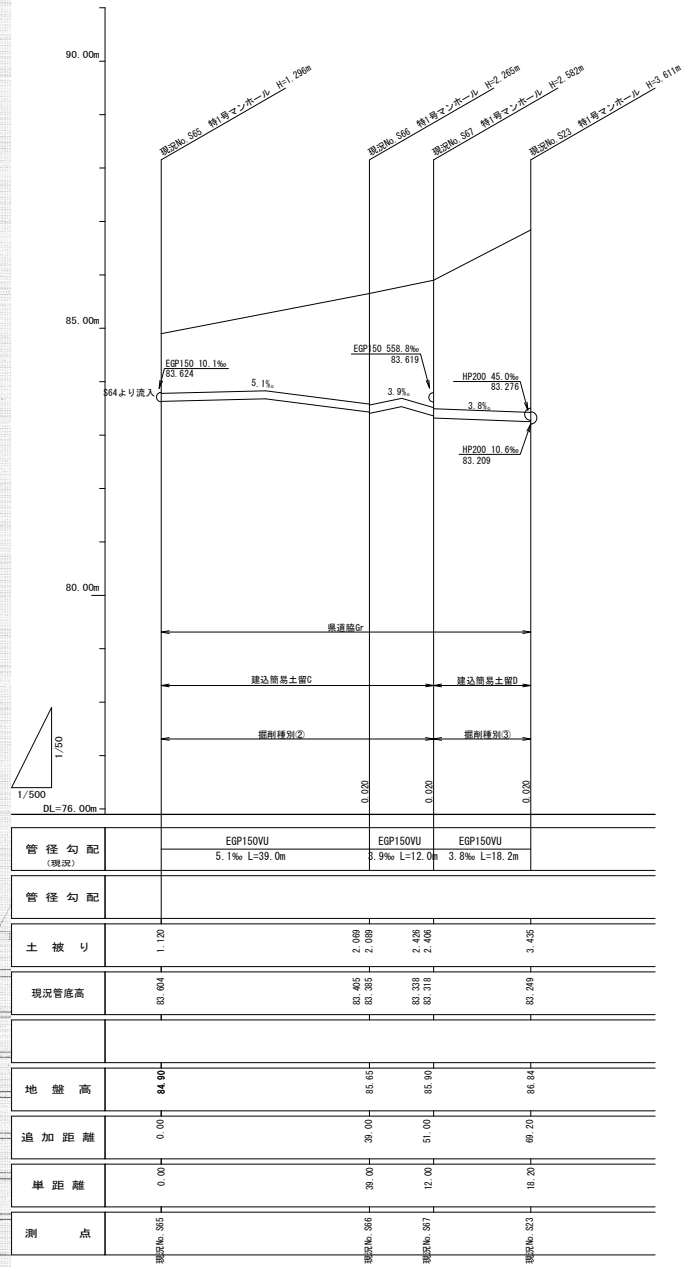


土被りは参考値とする。

| | |
|---|---|
| 令和 8 年度 | 2040-6903 |
| 工事名 | 令和８年度(本郷第１地区)農業集落排水管路施設災害復旧工事(震災関係)その１ |
| 地区名 | 本郷第１地区（１工区） |
| 箇所 | 輪島市 門前町定広 地内 |
| 図名 | 縦断図（6／6） |
| 縮尺 | 1：500 |
| 図面番号 | 8 ／ 9 枚の内 |
| 輪島市 | |

## 標準断面図

S=1/25

### 県道A交通

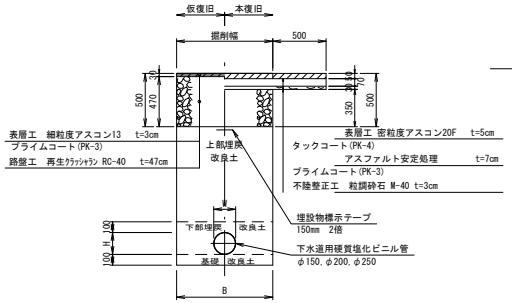


### 市道 As舗装

※S12～S13区間において下層路盤までの復旧とする

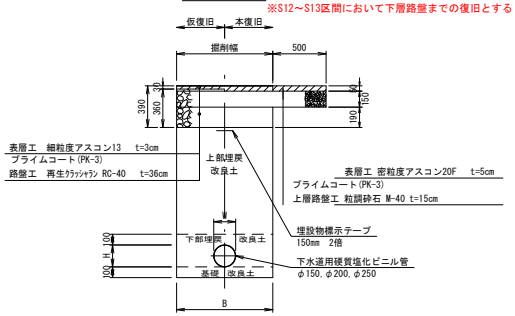


### 市道 Co舗装

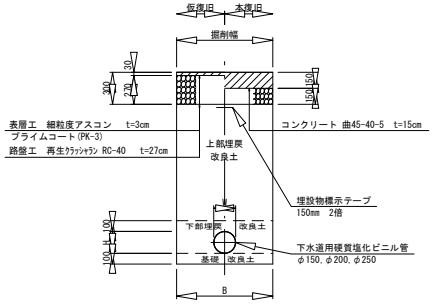


## 取付管工 支管設置図

S=1/25

### 断 面 図

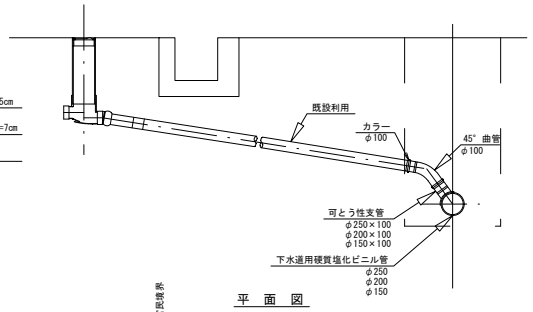


### 平 面 図

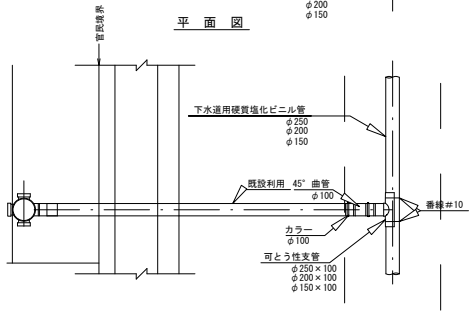


## 塩ビマンホール設置図

（小口径） S=1/25

### 断 面 図

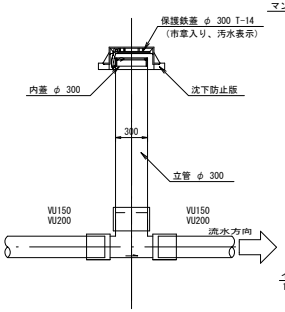


### 平 面 図

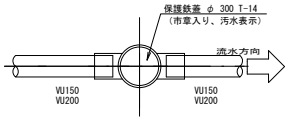


## １号マンホール設置図

H≦3.0 S=1/25

### 断 面 図

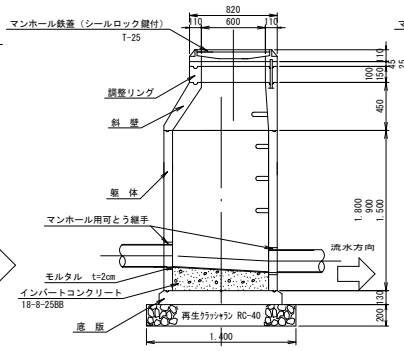


## １号マンホール設置図

3.0<H≦4.0 S=1/25

### 断 面 図

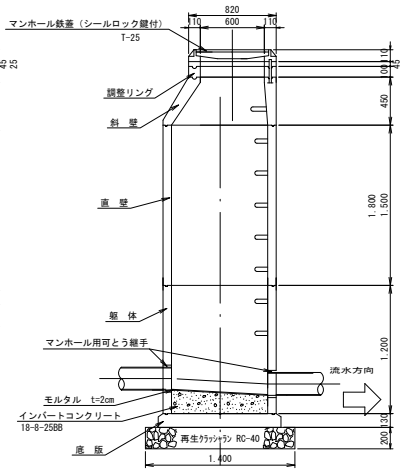


## 土 留 工

S=1/25

### 平 面 図

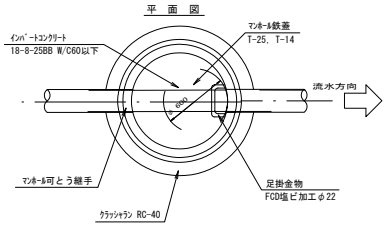


## 副管構造図

S=1/25

### VU φ 200用

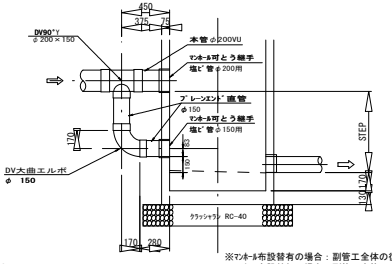


※ﾏﾝﾎｰﾙ布設替えの場合：副管工全体の復旧が必要
ﾏﾝﾎｰﾙ布設替無の場合：副管用支管のみ復旧対象

### VU φ 150用

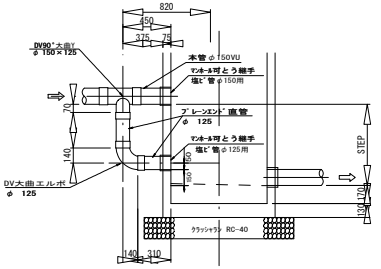


※ﾏﾝﾎｰﾙ布設替えの場合：副管工全体の復旧が必要
ﾏﾝﾎｰﾙ布設替無の場合：副管用支管のみ復旧対象

## 素 掘

S=1/25

### 市道 Gr舗装

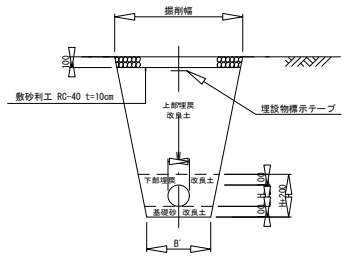


## 建て込み簡易土留工 C

建込簡易土留協会 （ボックス型）

（ H ≦ 3,500 ）

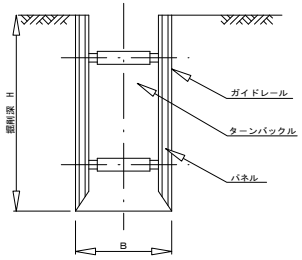


## 建て込み簡易土留工 D

建込簡易土留協会 （ボックス型）

（ H ＞ 3,500 ）

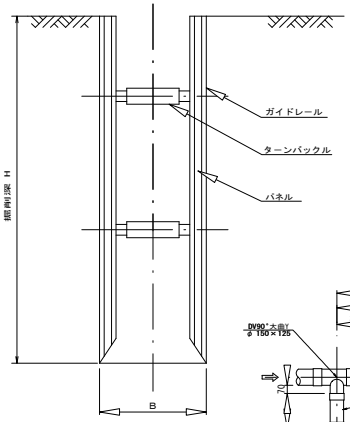


## 軽量鋼矢板土留工

（ H ≦ 1,800 ）

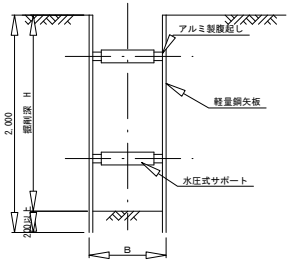


## 掘削幅一覧表

### 土留掘削幅（B）

| 掘削機種 ＼ 管種（土留（掘削深）） | φ150VU | φ200VU | φ250VU |
|---|---|---|---|
| | B | B | B |
| ① 軽量鋼矢板E（H≦2.5m） | 850 | 900 | 900 |
| ② 建込みC （H≦3.5m） | 900 | 950 | — |
| ③ 建込みC （H≦3.5m） | 1000 | 1000 | 1000 |
| ③ 建込みD （H＞3.5m） | 1100 | 1100 | 1100 |

注）舗装復旧断面及び範囲は，本管土工に準ずる。

### 素掘掘削幅（B'）

掘削種別①②

| 管種 ＼ 管径 | φ150 | φ200 | φ250 |
|---|---|---|---|
| VU管 リブ管 | 600 | 600 | 600 |

### 寸法表

| 管種 | W | H | 摘要 |
|---|---|---|---|
| φ150VU | 165 | 165 | |
| φ200VU | 216 | 216 | |
| φ250VU | 267 | 267 | |

| | |
|---|---|
| 令和 8 年度 | 2040-6903 |
| 工事名 | 令和８年度(本郷第１地区)農業集落排水管路施設災害復旧工事(震災関係)その１ |
| 地区名 | 本郷第１地区（１工区） |
| 箇所 | 輪島市 門前町定広 地内 |
| 図名 | 標 準 断 面 図 |
| 縮尺 | 図 示 |
| 図面番号 | 9 / 9 枚の内 |
| 輪島市 | |