輪島市組織機構図
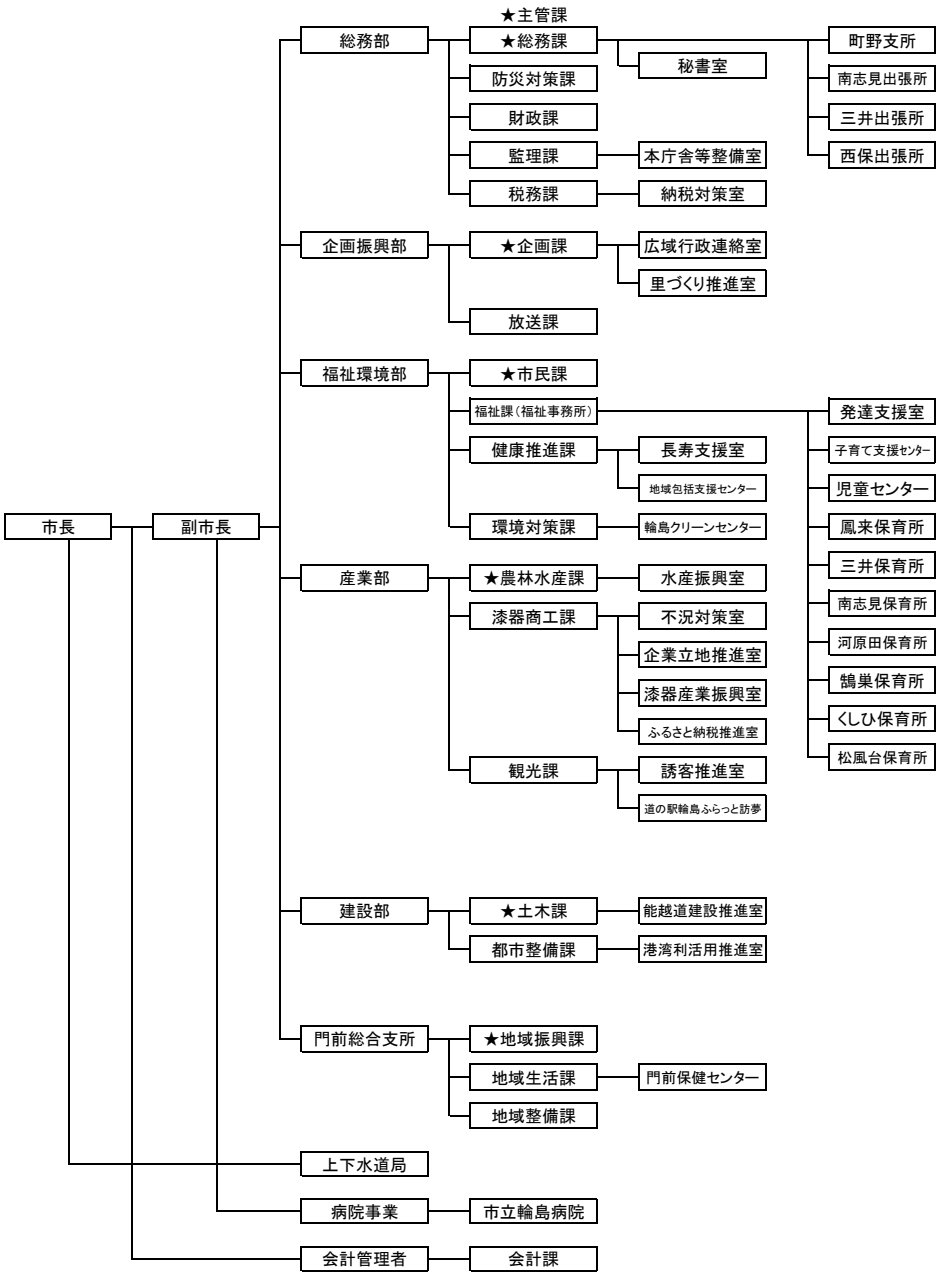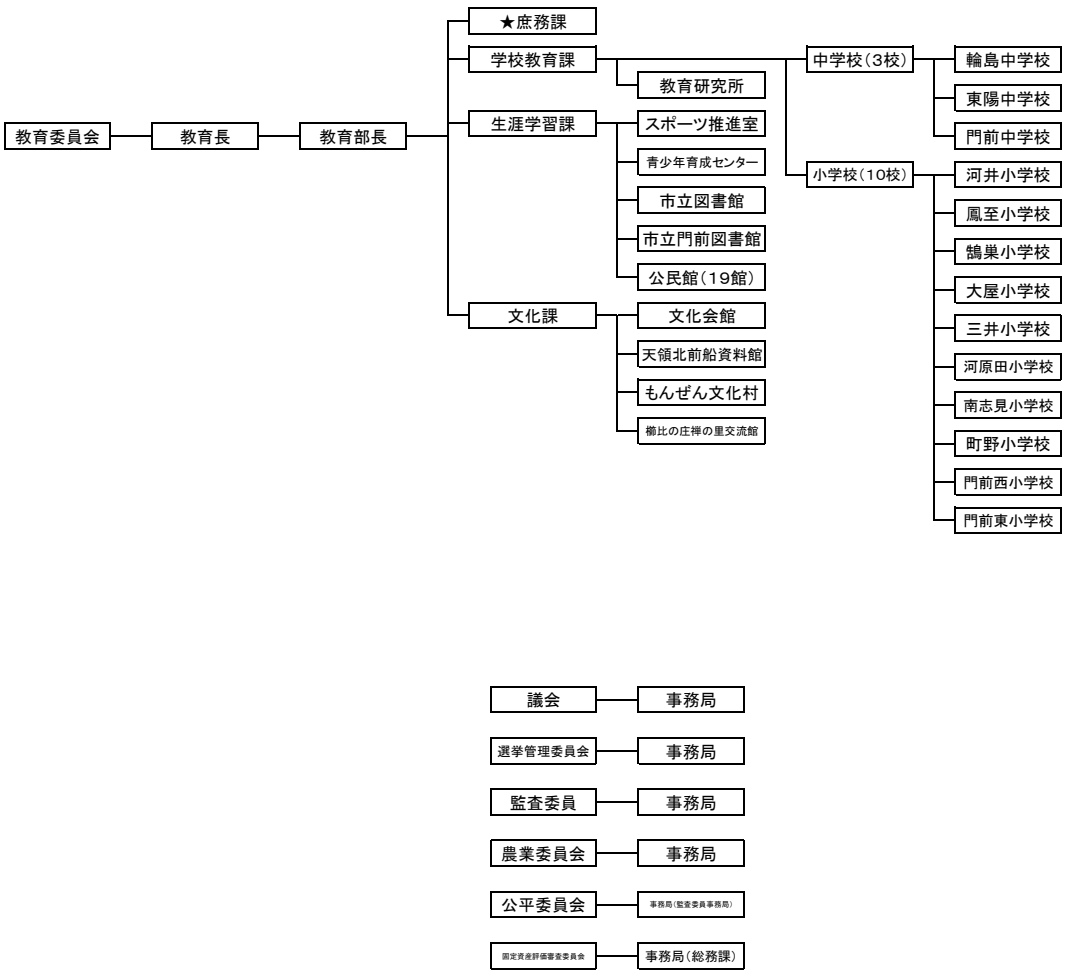
平成31年1月1日現在